Sun Star* - SF

Parts Catalog - 2007.....
No. 07-0000

SF 800 – SF 1200

Заказать запчасти для с/х техники непосредственно в интернет-магазине «Грозбер Украина»
www.grozber.com

Основное направление «Грозбер Украина» – быстрая поставка из Европы и США запчастей для импортной сельхозтехники Звоните: (044) 596-90-33 Пишите: info@grozber.com

Carl Geringhoff - Vertriebsgesellschaft mbH & Co.
Porsche Str. 8
D-59227 Ahlen
Telefon +49 - 23 82 - 98 14 - 45
Telefax +49 - 23 82 - 98 14 - 50
Internet: http:www.geringhoff.de
E-Mail: info@geringhoff.de

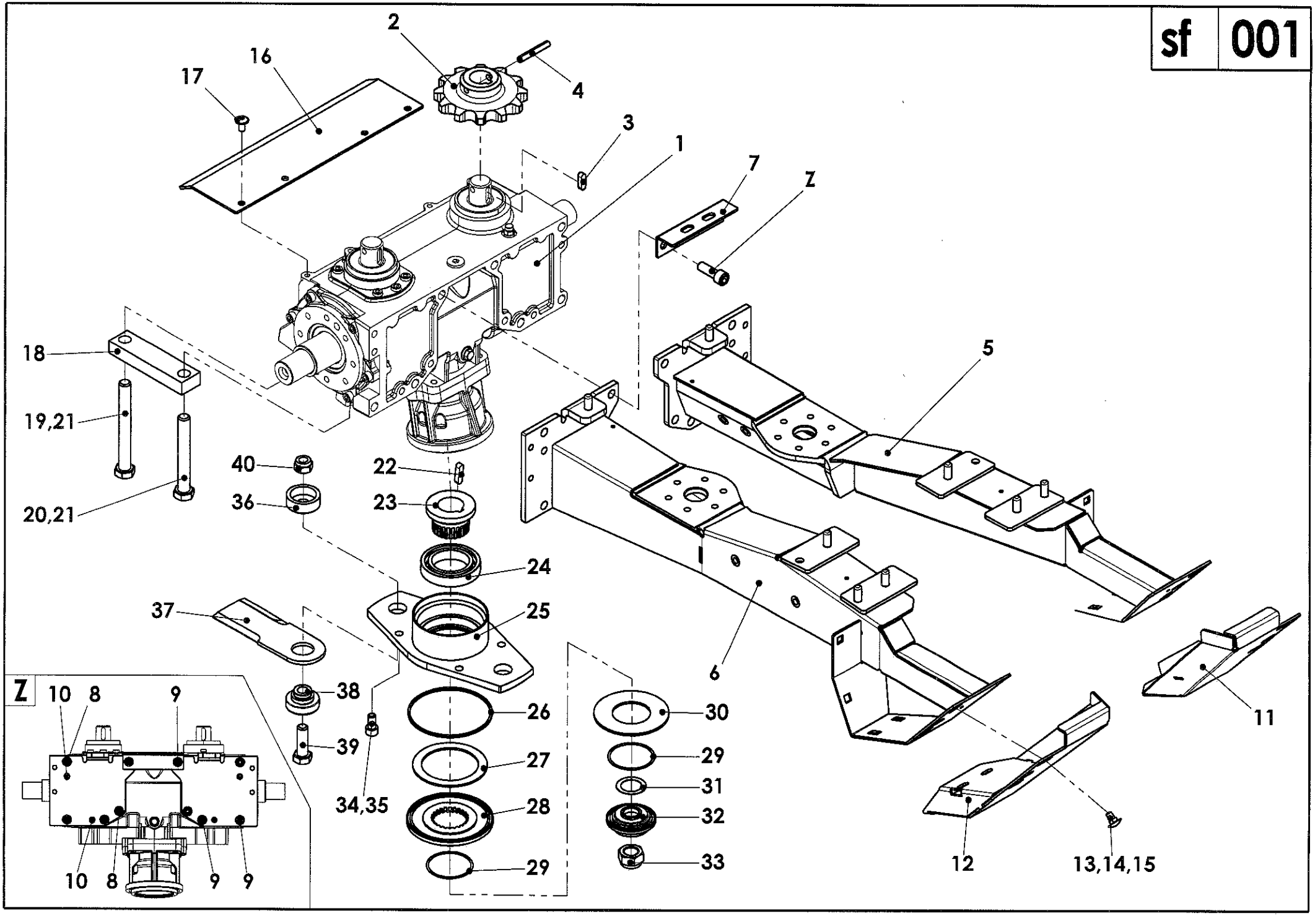
2
16
17
4
3
1
7
Z
18
5
19,21
40
22
36
23
20,21
24
37
25
6
Z
10
8
9
38
26
30
11
39
29
27
31
34,35
28
32
12
13,14,15
29
33
10
8
9
9

sf 001

A	B	C	D
1	401500	1	**SF-SC - Rw 70**
1	401502	1	**SF - Rw 70**
1	401501	1	**SF-SC - Rw 50 / 60**
2	032038	2	z=12
3	041042	2	8x7x25 - DIN 6885
4	041524	2	8x55 - DIN 1481
5	401010	1	**L**
6	401011	1	**R**
7	401098	1	
8	040758	4	M12x25 - DIN 912
9	040724	6	M12x35 - DIN 912 - **mvk**
10	041199	4	10x20 - DIN 1481
11	401117	1	**L - SF-SC**
11	401110	1	**L - SF**
12	401118	1	**R - SF-SC**
12	401111	1	**R - SF**
13	040612	6	M8x16 - DIN 603
14	040201	6	8,4 - DIN 125
15	040014	6	M8 - DIN 934
16	401697	1	
17	040752	4	M8x16 - **mvk**
18	502698	2	
19	040681	2	M16x140 - DIN 931
20	040718	2	M16x120 - DIN 931
21	040248	4	A16,5 - DIN 6798
22	041420	1	A8x7x32 - DIN 6885 - **SF-SC**
23	502717	1	**SF-SC**
24	025052	1	6010 2RS C3 - **SF-SC**
25	502776	1	**SF-SC**
26	041451	1	QRARO 4156, Di 107,62x2,62 - **SF-SC**
27	502720	1	**SF-SC**
28	502718	1	**SF-SC**
29	041450	2	57x2,5 - **SF-SC**
30	041959	1	100x51x2,8 t=3,5 - DIN 2093 B - **SF-SC**
31	040150	n.B.	28x40x0,5 - DIN 988 - **SF-SC**
32	502716	1	**SF-SC**
33	042010	1	M20x1,5 - DIN 985 - **SF-SC**
34	042203	4	M10x20 - DIN 912 - **10.9 - SF-SC**
35	040009	4	M10 - DIN 985 - **SF-SC**
36	502676	2	**SF-SC**
37	502845	2	**SF-SC**
38	502847	2	**SF-SC**
39	040947	2	M14x45 - DIN 933 - **10.9 - mvk - SF-SC**
40	042006	2	M14 - DIN 985 - **10 - SF-SC**
-	502775	1	**SF-SC - Pos. 23-35**

sf 001

Pos.	Tei-Nr.	Stck.	Benennung
1	401500	1	SF-Reihengetriebe - **SF-SC - Rw 70**
1	401502	1	SF-Reihengetriebe - **SF - Rw 70**
1	401501	1	SF-Reihengetriebe - **SF-SC - Rw 50 / 60**
2	032038	2	Kettenrad z=12 p30
3	041042	2	Paßfeder 8x7x25 - DIN 6885
4	041524	2	Spannstift 8x55 - DIN 1481
5	401010	1	Längsträger - **L**
6	401011	1	Längsträger - **R**
7	401098	1	Winkel für Kettenführung
8	040758	4	Zyl-Schr. M12x25 - DIN 912
9	040724	6	Zyl-Schr. M12x35 - DIN 912 - **mvk**
10	041199	4	Spannhülse 10x20 - DIN 1481
11	401117	1	Verschleißkufe - **L - SF-SC**
11	401110	1	Verschleißkufe - **L - SF**
12	401118	1	Verschleißkufe - **R - SF-SC**
12	401111	1	Verschleißkufe - **R - SF**
13	040612	6	Flachrundschr. M8x16 - DIN 603
14	040201	6	Scheibe 8,4 - DIN 125
15	040014	6	Skt-Mutter M8 - DIN 934
16	401697	1	Übergangsblech
17	040752	4	Linsen-Flanschkopfschr. M8x16 - **mvk**
18	502698	2	Klemmbrücke
19	040681	2	Skt-Schraube M16x140 - DIN 931
20	040718	2	Skt-Schraube M16x120 - DIN 931
21	040248	4	Fächerscheibe A16,5 - DIN 6798
22	041420	1	Paßfeder A8x7x32 - DIN 6885 - **SF-SC**
23	502717	1	Kegelaufnahme - **SF-SC**
24	025052	1	Rillenkugellager 6010 2RS C3 - **SF-SC**
25	502776	1	Messerträger - **SF-SC**
26	041451	1	Quad-Ring QRARO 4156, Di 107,62x2,62 - **SF-SC**
27	502720	1	Lamelle 'MIBA' - **SF-SC**
28	502718	1	Druckscheibe - **SF-SC**
29	041450	2	O-Ring 57x2,5 - **SF-SC**
30	041959	1	Tellerfeder 100x51x2,8 t=3,5 - DIN 2093 B - **SF-SC**
31	040150	n.B.	Paßscheibe 28x40x0,5 - DIN 988 - **SF-SC**
32	502716	1	Druckplatte aussen - **SF-SC**
33	042010	1	Skt-Mutter M20x1,5 - DIN 985 - **SF-SC**
34	042203	4	Zylinderschraube M10x20 - DIN 912 - **10.9 - SF-SC**
35	040009	4	Skt-Mutter M10 - DIN 985 - **SF-SC**
36	502676	2	Hülse - **SF-SC**
37	502845	2	HZ Messer neutral - **SF-SC**
38	502847	2	Lagerscheibe - **SF-SC**
39	040947	2	Skt-Schraube M14x45 - DIN 933 - **10.9 - mvk - SF-SC**
40	042006	2	Skt-Mutter M14 - DIN 985 - **10 - SF-SC**
	502775	1	Messerkopf mit intr. Rutschkupplung - **SF-SC - Pos 23-35**

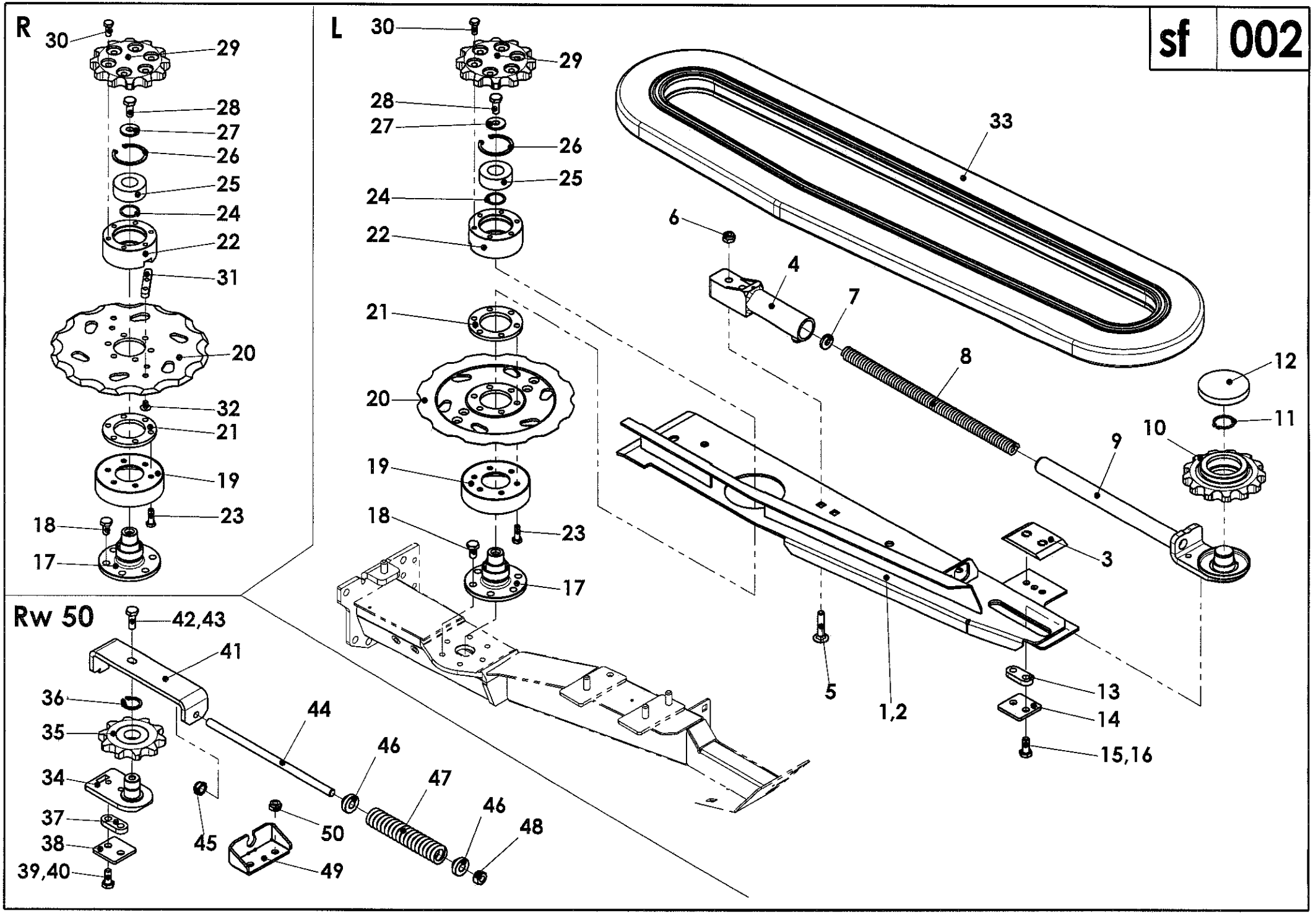
sf 002
R
L
Rw 50
30
29
28
27
26
25
24
22
31
20
32
21
19
23
18
17
33
6
4
7
8
12
11
10
9
3
5
1,2
13
14
15,16
42,43
41
36
35
34
37
38
39,40
44
46
47
45
50
49
48

sf 002

A	B	C	D
1	401100	1	**L**
1	401160	1	**L - Rw 50**
2	401101	1	**R**
3	501217	2	
4	501226	2	
5	040608	4	M10x5 - DIN 603
6	040009	4	M10 - DIN 985
7	040212	2	10,5 - DIN 7349
8	041956	2	
9	401114	1	**L**
9	401115	1	**R**
10	032033	2	z=13
11	041015	2	30x1,5 - DIN 471
12	041242	2	
13	501224	2	
14	501225	2	
15	040231	4	10,2x22,25x2,75 - DIN 1524
16	040418	4	M10x25 - DIN 933
17	401064	2	
18	040407	12	M10x20 - DIN 933 **- mvk**
19	401067	2	
20	401060	2	
21	401061	2	
22	401063	2	
23	040751	12	M8x25 - DIN 933 **- mvk**
24	041071	n.B.	t=0,5
25	025230	2	3205 2RS
26	041008	2	52x2 - DIN 472
27	041070	2	
28	040544	2	M10x25 - DIN 933 **- mvk**
29	401062	2	z=12
30	040436	12	M8x20 - DIN 933
31	401072	2	
32	042244	4	M8x21 - DIN 7991
33	034856	2	72 Rollen - 12 Mitnehmer
33	034858	1	42 Rollen - 7 Mitnehmer **- Rw 50**
34	401133	1	**Rw 50**
35	403533	1	z=10 **- Rw 50**
36	041056	1	25x2 - DIN 471 **- Rw 50**
37	501224	1	**Rw 50**
38	501225	1	**Rw 50**
39	040231	2	10,2x22,25x2,75 - DIN 1524 **- Rw 50**
40	040418	2	M10x25 - DIN 933 **- Rw 50**
41	401137	1	**Rw 50**
42	040158	1	10,2x27,25x3,65 - DIN 1524 **- Rw 50**
43	040408	1	M10x30 - DIN 933 **- mvk - Rw 50**
44	401138	1	M12x275 **- Rw 50**
45	040010	1	M10 - DIN 985 **- Rw 50**
46	401139	2	**Rw 50**
47	001103	1	**Rw 50**
48	040016	2	M12 - DIN 934 **- Rw 50**
49	401126	1	**Rw 50**
50	040009	2	M10 - DIN 985 **- Rw 50**
-	401095	1	**L - Pos. 1-16**
-	401096	1	**R - Pos. 1-16**
-	401112	1	**L - Pos. 9-16**

sf 002

A	B	C	D
-	401113	1	**R - Pos. 9-16**
-	401131	1	**Rw 50 - Pos.34-48**
-	401132	1	**Rw 50 - Pos. 34-40**

sf 002

Pos.	Tei-Nr.	Stck.	Benennung
1	401100	1	Kettenführung - **L**
1	401160	1	Kettenführung - **L - Rw 50**
2	401101	1	Kettenführung - **R**
3	501217	2	Kunststoffführung
4	501226	2	Federaufnahme
5	040608	4	Flachrundschraube M10x5 - DIN 603
6	040009	4	Skt-Mutter M10 - DIN 985
7	040212	2	Scheibe 10,5 - DIN 7349
8	041956	2	Druckfeder
9	401114	1	Schieber - **L**
9	401115	1	Schieber - **R**
10	032033	2	Umlenkkettenrad z=13 t=30
11	041015	2	Sicherungsring 30x1,5 - DIN 471
12	041242	2	Deckel für Umlenkrad
13	501224	2	Führung für Schieber
14	501225	2	Führungsplatte für Schieber
15	040231	4	Contact-Scheibe Form M - 10,2x22,25x2,75 - DIN 1524
16	040418	4	Skt-Schraube M10x25 - DIN 933
17	401064	2	Achse für Schneidteller
18	040407	12	Skt-Schraube M10x20 - DIN 933 - **mvk**
19	401067	2	Abdeckung geschw
20	401060	2	Schneidteller
21	401061	2	Distanzblech
22	401063	2	Nabe für Schneidteller
23	040751	12	Skt-Schraube M8x25 - DIN 933 - **mvk**
24	041071	n.B.	Distanzscheibe t=0,5
25	025230	2	Schrägkugellager 3205 2RS
26	041008	2	Sicherungsring 52x2 - DIN 472
27	041070	2	Klemmstück
28	040544	2	Skt-Schraube M10x25 - DIN 933 - **mvk**
29	401062	2	Antriebsrad z=12
30	040436	12	Skt-Schraube M8x20 - DIN 933
31	401072	2	Räumer auf Schneidteller
32	042244	4	Senkschraube M8x21 - DIN 7991
33	034856	2	Einzugskette p30 - 72 Rollen - 12 Mitnehmer
33	034858	1	Einzugskette p30 - 42 Rollen - 7 Mitnehmer - **Rw 50**
34	401133	1	Schieber - **Rw 50**
35	403533	1	Kettenrad z=10 - **Rw 50**
36	041056	1	Sicherungsring 25x2 - DIN 471 - **Rw 50**
37	501224	1	Führung für Schieber - **Rw 50**
38	501225	1	Führungsplatte für Schieber - **Rw 50**
39	040231	2	Contact-Scheibe Form M - 10,2x22,25x2,75 - DIN 1524 - **Rw 50**
40	040418	2	Skt-Schraube M10x25 - DIN 933 - **Rw 50**
41	401137	1	Federanbindung - **Rw 50**
42	040158	1	Contact-Scheibe Form B - 10,2 27,25 3,65 - DIN 1524 - **Rw 50**
43	040408	1	Skt-Schraube M10x30 - DIN 933 - **mvk - Rw 50**
44	401138	1	Gewindestange M12x275 - **Rw 50**
45	040010	1	Skt-Mutter M10 - DIN 985 - **Rw 50**
46	401139	2	Druckstück Feder - **Rw 50**
47	001103	1	Druckfeder - **Rw 50**
48	040016	2	Skt-Mutter M12 - DIN 934 - **Rw 50**
49	401126	1	Abstützung Druckfeder - **Rw 50**
50	040009	2	Skt-Mutter M10 - DIN 985 - **Rw 50**
-	401095	1	Kettenführung mont - **L - Pos. 1-16**
-	401096	1	Kettenführung mont - **R - Pos. 1-16**
-	401112	1	Schieber mont - **L - Pos. 9-16**

sf 002

Pos.	Tei-Nr.	Stck.	Benennung
-	401113	1	Schieber mont - **R - Pos. 9-16**
-	401131	1	Schieber mit Feder mont - **Rw 50 - Pos.34-48**
-	401132	1	Schieber mont - **Rw 50 - Pos. 34-40**

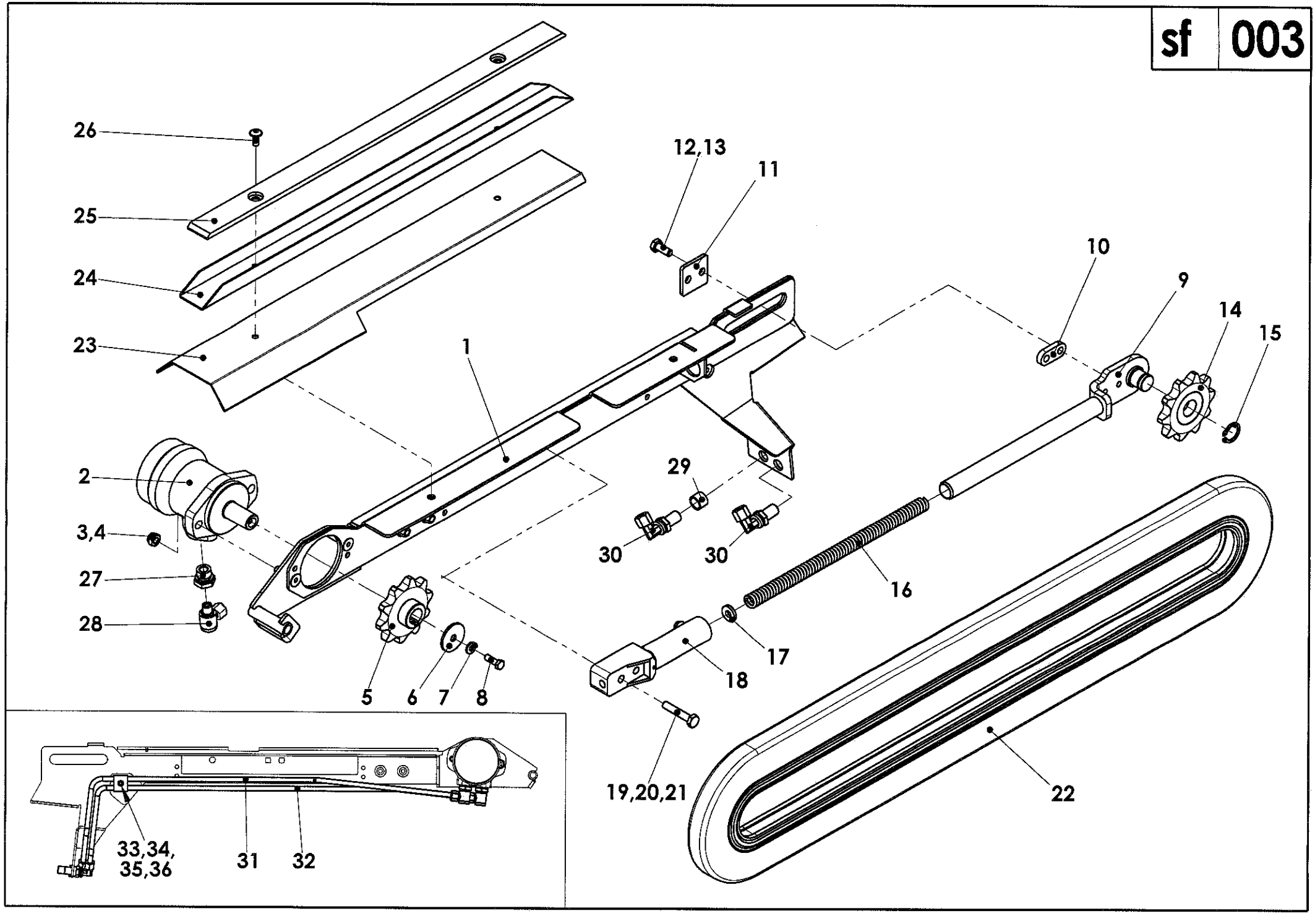
26
25
24
23
12,13
11
10
9
14
15
1
2
3,4
27
28
29
30
30
16
17
18
5
6
7
8
19,20,21
22
33,34,
35,36
31
32

sf 003

A	B	C	D
1	403510	1	
2	026859	1	OMP 32
3	040202	2	A 10,5 - DIN 125
4	040009	2	M10 - DIN 985
5	403540	1	z=10
6	040363	1	10.5/45x3
7	040159	1	8,4x18,2x2,35 - DIN 1524
8	040448	1	M8x25 - DIN 933
9	403535	1	
10	501224	1	
11	501225	1	
12	040231	2	10,2x22,25x2,75 - DIN 1524
13	040418	2	M10x25 - DIN 933
14	403533	1	z=10
15	041056	1	25x2 - DIN 471
16	041977	1	
17	040212	1	10,5 - DIN 7349
18	501226	1	
19	040473	2	M10x55 - DIN 933
20	040202	2	A 10,5 - DIN 125
21	040009	2	M10 - DIN 985
22	034856	1	72 Rollen - 12 Mitnehmer
23	403520	1	
24	403522	1	
25	403518	1	
26	040917	2	M8x20
27	026964	2	R1/2 - R1/4
28	048430	2	DSVW 10-LR
29	403525	1	ø21,3x2x15
30	026707	2	WSV 10-PL
31	403526	1	
32	403527	1	
33	041377	2	1D 110/10
34	041378	1	GD1D
35	042332	1	M6x45 - DIN 603
36	040007	1	M6 - DIN 985
-	403530	1	**Pos. 9-15**

sf 003

Pos.	Tei-Nr.	Stck.	Benennung
1	403510	1	Halter für Vertikalförderer geschw.
2	026859	1	Ölmotor OMP 32
3	040202	2	Scheibe A 10,5 - DIN 125
4	040009	2	Skt-Mutter M10 - DIN 985
5	403540	1	Kettenrad z=10
6	040363	1	Scheibe 10.5/45x3
7	040159	1	Contact-Scheibe Form M - 8,4x18,2x2,35 - DIN 1524
8	040448	1	Skt-Schraube M8x25 - DIN 933
9	403535	1	Schieber geschw.
10	501224	1	Führung für Schieber
11	501225	1	Führungsplatte für Schieber
12	040231	2	Contact-Scheibe Form M - 10,2x22,25x2,75 - DIN 1524
13	040418	2	Skt-Schraube M10x25 - DIN 933
14	403533	1	Kettenrad mont. z=10
15	041056	1	Sicherungsring 25x2 - DIN 471
16	041977	1	Druckfeder für Vertikalförderer
17	040212	1	Scheibe 10,5 - DIN 7349
18	501226	1	Federaufnahme für Schieber
19	040473	2	Skt-Schraube M10x55 - DIN 933
20	040202	2	Scheibe A 10,5 - DIN 125
21	040009	2	Skt-Mutter M10 - DIN 985
22	034856	1	Rollenkette für Radialförderer p30 - 72 Rollen - 12 Mitnehmer
23	403520	1	Arretierungsblech für Haube
24	403522	1	Kettenführung Blech
25	403518	1	Kettenführung
26	040917	2	Linsen-Flanschkopfschr. M8x20
27	026964	2	Reduzierverschraubung R1/2 - R1/4
28	048430	2	drosselfreie Schwenkverschr. DSVW 10-LR
29	403525	1	Distanzhülse ø21,3x2x15
30	026707	2	Winkelschottverschraubung WSV 10-PL
31	403526	1	Hydraulikleitung 1
32	403527	1	Hydraulikleitung 2
33	041377	2	STAUFF-Schelle 1D 110/10
34	041378	1	Deckplatte GD1D
35	042332	1	Flachrundschraube M6x45 - DIN 603
36	040007	1	Skt-Mutter M6 - DIN 985
-	403530	1	Spanner mont. - **Pos. 9-15**